ООО «ИПК Феррум гарант»

Россия, Самара, ул. Солнечная 26Б, этаж 4, офис 4
Тел.: (846) 972-96-36, (846) 972-98-48
WWW.FERRUM-GARANT.RU
E-mail: ferrumgarant@mail.ru

Производственно – коммерческое предприятие ООО «ИПК Феррум гарант», производитель строительного оборудования и стальных конструкции для промышленных зданий и гражданского строительства предлагает Вам рассмотреть условия поставки бетонорастворосмесительной установки FERRUM MIX 30M, производительностью 25-30 м^3/час по готовому бетону.

Бетонорастворосмесительная установка FERRUM MIX 30M – технологическое оборудование, предназначенное для изготовления бетонных и цементно-растворных смесей. Климатическое исполнение установки – У, категория размещения 1 по ГОСТ 15150-69. Установка рассчитана на эксплуатацию в районах с умеренным климатом, при ветровой нагрузке до 55 кг/м2, снеговой нагрузке до 320 кг/м^2.

Бетонный завод FERRUM MIX 30M

Технические характеристики	
Производительность, м3/ч	25-30
Количество фракций инертных заполнителей, шт.	2; 4
Вместимость складов инертных заполнителей, шт.× м^3	4 × 8 2 × 16
Вместимость склада цемента, тонн*	от 40
Установленная мощность лето/зима, кВт *	42/87
Удельный расход воды в рабочем режиме, м^3/ч	6
Режим работы	Автома-тический/ ручной
Климатическое исполнение *	От +40˚ до -20˚ С
Габаритные размеры, мм - длина - ширина - высота	15150 10950 8356

* - в зависимости от комплектации.

№		FERRUM MIX 30M
	Комплектация «МИНИМУМ»	
1	Опорная блочная металлическая конструкция	1
2	Смеситель принудительного действия двухвальный BP2G-750 (750/500л)	1
3	Дозатор для цемента (0 – 300 кг)	1
4	Дозатор для воды и химических добавок (0 –200 кг)	1
5	Устройство сжатого воздуха, (компрессор)	1
6	Конвейер дозатор	1
7	Электронная система взвешивания (тензометрическая)	1
8	Автоматизированная система управления (выбор марки и объема бетонной смеси - автоматическое выполнение заказа), ноутбук с программой управления	1
9	Пневматическая система, Camozzi (Италия)	1
10	Бункера инертных материалов (4×8 м^3 либо 2×16 м^3)	1
11	Система вибрации (Россия)	1
12	Система электроснабжения (Франция)	1
	Стоимость установки в комплектации «МИНИМУМ» (поз. 1 – 12), с шеф-монтажом, пуско-наладкой и обучением персонала заказчика	4 800 000
	Дополнительные опции	
13	Емкость воды 3м^3	26 000
14	Автоматическая система подогрева и поддержания заданной температуры воды (блоктэны - 3шт)	41 000
15	Насос подачи воды Lowara CEA120/5	25 000
16	Трубопровод подачи воды в дозатор	10 000
17	Дозатор для жидкой хим.добавки (10л) с весоизмерительным датчиком и запорной арматурой	45 000
18	Насос подачи жидкой хим.добавки Marina KPM50SET	7 000
19	Трубопровод подачи хим.добавки в дозатор хим.добавки	10 000
20	Станция водоснабжения для заправки автобетоновозов GRN4661BQBE Grundfos hidrojet JP6-50	40 000
21	Трубопровод заправки автобетоновозов	10 000
22	Зимний «пакет»*: комплект сэндвич панелей и доборных элементов, дверь, тепловентиляторы 3шт	490 000
23	Воздухонагреватель ВРП-500 (горелка, теплообменник, 2 вентилятора, система автоматики), топливо газ или дизель. Цена может меняться от комплектации.	1,9 – 2,1 млн.руб
	Склады цемента	
24	Металлическая разборная конструкция склада цемента вместимостью 60т	630 000
25	Металлическая разборная конструкция склада цемента вместимостью 80т	730 000
26	Металлическая разборная конструкция склада цемента вместимостью 100т	820 000
27	Металлическая разборная конструкция склада цемента вместимостью 120т	910 000
	Оборудование для склада цемента	
28	Шнек WAM ES d=219мм, L=10м	230 000
29	Фильтр WAM с пневмоочисткой Sillotop R01 с установочным кольцом UNF8001	110 000
30	Затвор WAM дисковый V2FS300SN с ручным силовым приводом SM4	13 000
31	Система аэрации WAM (комплект: 8 форсунок, фитинги и трубка)	17 000
32	Индикаторы уровня WAM ILTC0 (верхний и нижний уровни)	18 000
33	Клапан разгрузочный WAM VCP2731C с установочным кольцом	15 000
	Стоимость комплекта (поз. 28 – 33)	403 000
		Все цены указаны в рублях, с НДС

Условия и сроки поставки

1. Срок изготовления FERRUM MIX 30M составляет 40 - 50 календарных дней. Срок изготовления исчисляется с момента поступления денежных средств на расчётный счёт Изготовителя.
2. Доставка установки осуществляется силами и за счёт Заказчика. Отгрузка установки в комплектации «МИНИМУМ» производится одной евро-фурой. Отгрузка установки во всесезонной комплектации одной евро-фурой и одним грузовым автомобилем с кузовом не короче 6 метров и грузоподъемностью не менее 5 тонн. Любой разборный силос цемента поставляется также грузовым автомобилем с кузовом не короче 6 метров.
3. Оплата производится в 4 этапа.

   1-й платеж – 55 % от суммы Договора в течение 5 банковских дней с момента подписания Договора.

   2-й платеж – 30% от суммы Договора в течение 25 банковских дней с момента подписания Договора.

   3-й платеж – 10% от суммы Договора в течение 5 банковских дней с момента уведомления о готовности оборудования к отгрузке.

   4-й платеж – 5% от суммы Договора в течение 5 банковских дней с момента подписания Акта ввода в эксплуатацию оборудования.
4. Работы по изготовлению бетонного основания выполняются силами и за счёт Заказчика в соответствии с техническим заданием Исполнителя.
5. Подвод коммуникаций выполняется силами и за счёт Заказчика в соответствии с техническим заданием Исполнителя.
6. Шеф-монтаж осуществляется силами и за счёт Исполнителя. Ориентировочный срок монтажа составляет 3-4 календарных дня с момента доставки оборудования на место монтажа. Грузоподъёмные механизмы для разгрузки и монтажа оборудования и рабочая сила в количестве трех – четырех человек предоставляются силами и за счёт Заказчика. Необходимая техника: автокран грузоподъёмностью 25 т – 2 машино-смены; автогидроподъёмник – 1 машино-смена.
7. Пусконаладочные работы проводятся силами и за счёт Исполнителя. Срок проведения пусконаладочных работ – 2 календарных дня.
8. Обучение персонала производится силами и за счёт Исполнителя. Срок обучения – 1 - 2 календарных дня.
9. Срок гарантийного обслуживания - 12 месяцев с момента подписания Акта ввода в эксплуатацию. По окончанию гарантийного срока БРСУ принимается на сервисное обслуживание.

Бетонный завод FERRUM MIX 30M
летнего исполнения в рабочем положении

Бетонный завод FERRUM MIX 30M
в транспортном положении

Конструктивные особенности и основные преимущества FERRUM MIX 30M

1. Блочная конструкция установки спроектирована таким образом, что силовой каркас установки является несущей конструкцией для крепления «сэндвич» панелей, таким образом, при утеплении установки нет необходимости изготавливать дополнительный каркас для крепления «сэндвич» панелей.

2. Бетоносмесительная установка FERRUM MIX 30M наилучшим образом приспособлена для транспортировки габаритными евро-фурами. Следовательно, нет необходимости получать разрешение на транспортировку, что существенно сокращает стоимость и сроки доставки. В случае необходимости перебазирования FERRUM MIX 30M, Вам не придется использовать дорогостоящую спецтехнику для перевозки негабаритных грузов.

3. FERRUM MIX 30M не требует больших площадей и мощного фундамента, в случае необходимости легко демонтируется и перемещается на другие производственные площадки.

4. Элементы электроприводов, пневматики, механики расположены в легкодоступных местах. Таким образом, обеспечивается высокая степень ремонтопригодности изделий и простота замены изнашивающихся деталей позволяющая сократить время обслуживания и ремонта установки до минимума.

5. При сборке FERRUM MIX 30M не применяется сварка, все детали имеют болтовые крепления. Конструкция установки позволяет легко и быстро смонтировать установку на площадке.

6. Компрессор, мотор-редуктор, двухвальный бетоносмеситель являются самыми распространенными агрегатами в своей области, что значительно упрощает нахождение запасных частей, технического обслуживания и капитального ремонта. Расходные запасные части (лопатки, скрепки, броня) для двухвального бетоносмесителя, принудительного действия BP-2G-750 (0,750м3./0,50м3) дешевле импортных аналогов.

7. Решетки склада инертных материалов выполнены в виде отдельных конструкций, что увеличивает скорость демонтажа и ремонта по мере износа.

8. Пневматика CAMOZZI (Италия).

9. АСУ на базе промышленного контроллера Siemens (Германия).

10. Подшипниковые узлы конвейеров Asahi (Япония).

11. Электрика Schneider Electric (Франция).

12. Конвейерные ленты Gummilabor (Италия).

13. FERRUM MIX 30M экологически безопасна и может быть расположена в 30 метрах от жилой зоны, так как снабжена системой очистки воздуха - фильтрами WAM (Италия).

14. Состав рабочего персонала: оператор-учетчик, машинист фронтального погрузчика.

15. Качество FERRUM MIX 30M гарантируется и подтверждается сертификатом соответствия Российским техническим требованиям по ГОСТ Р.

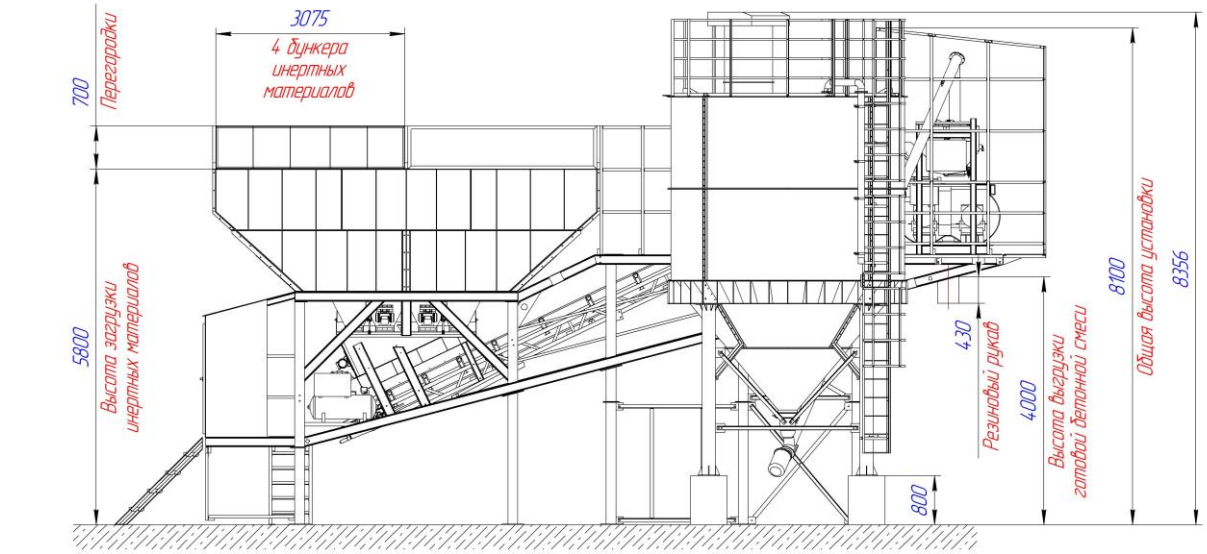

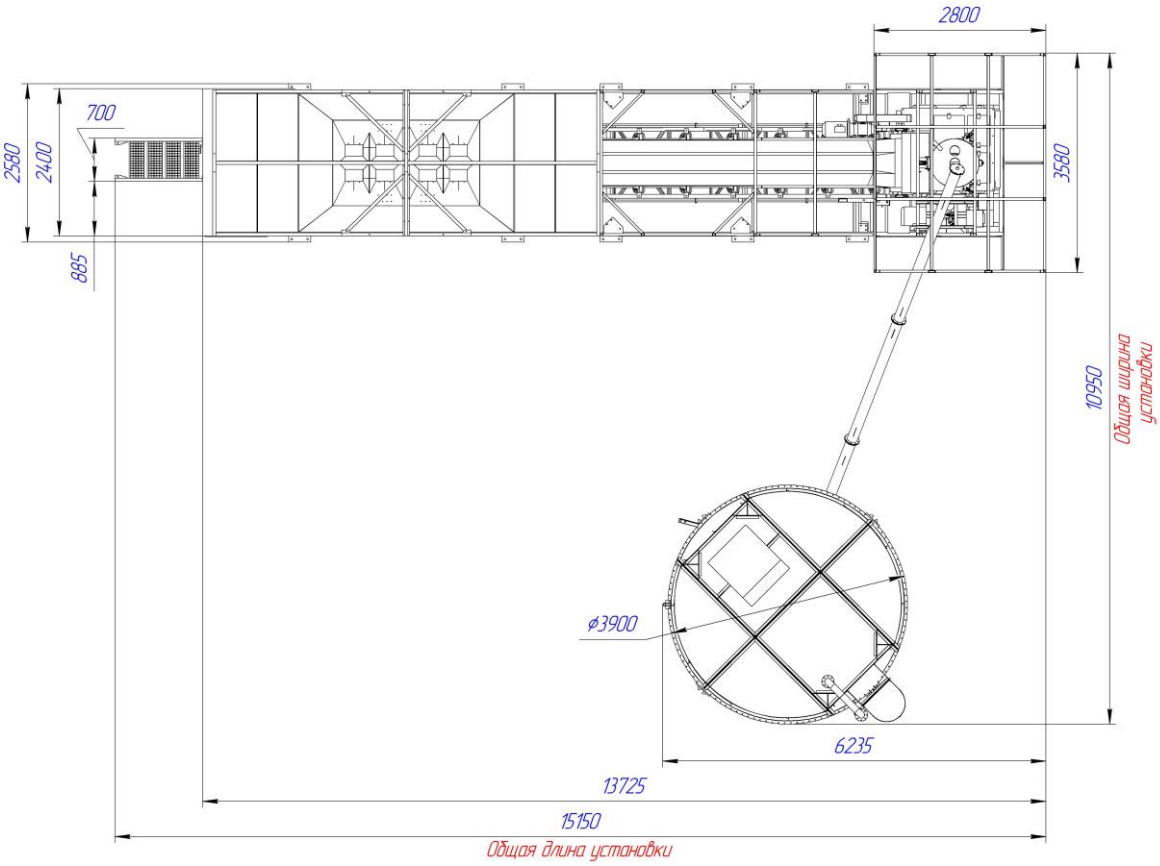

Бетонный завод FERRUM MIX 30M.